VELOHUUS

A better home for bikes.

NIMA

Velounterstand NIMA – Das clevere Velohuus

Der Velounterstand NIMA ist die konsequente und logische Weiterentwicklung des vor über 20 Jahren von unserem Gründer lancierten "BikeRoof". Schweizweit im Einsatz, ist es Bekannt und beliebt dank Weiterempfehlungen von glücklichen Kunden.

Das NIMA Velohuus ist aus hochwertigen Aluminium Profilen hergestellt. Damit lässt sich den Fahrradunterstand mit geringstem Kraftaufwand zu schliessen. Kleinteile wie Achsen, Bolzen, Blechteile, Schrauben, U-Scheiben und Muttern sind aus rostfreiem Chromstahl gefertigt. Der Kunststoff des Daches besteht aus 5 mm Acrylglas und ist UV- & und Wetterbeständig und schützt dein Velo vor Witterungseinflüssen wie Regen, Sonne (UV-Strahlen), Schnee und Schmutz.

- ✓ Nachhaltige Investition
- ✓ Einfache Montage
- ✓ Wenige Bauteile
- ✓ Selten Baugesuch nötig
- ✓ Vor Regen geschützt

ab **2‘260 CHF**
inkl. MwSt.

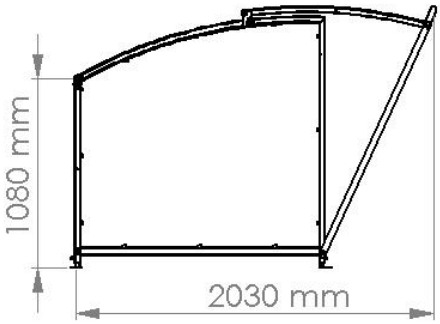

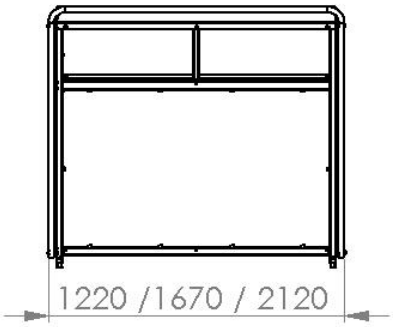

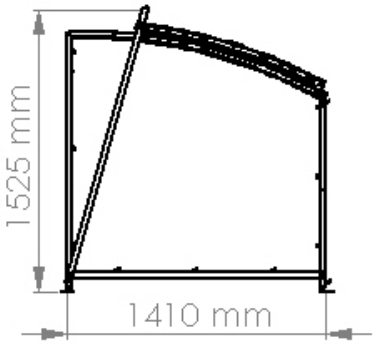

Modell NIMA	Breite 122 cm	Breite 167 cm	Breite 212 cm
Kapazität	2 Velos	3 Velos	4 Velos
Aluminium pulverbeschichtet in Standardfarbe	CHF 2‘260	CHF 2‘400	CHF 2‘630
Seitenwand aus 5 mm Acrylglas	CHF 275	CHF 275	CHF 275
Rückwand aus 5 mm Acrylglas	CHF 290	CHF 345	CHF 400
Eigene Farbe/Pulverbeschichtung	CHF 300	CHF 300	CHF 300
Veloständer YAC pro Velo	CHF 90	CHF 90	CHF 90

Preise unmontiert ab Werk, inkl. 7.7% CHF MwSt. • Lieferfrist 6-8 Wochen • Zahlungsfrist 50% bei Bestellung, 50% nach Erhalt

Weitere Informationen und Preise unter www.velohuus.ch

VELOHUUS - Werbhollenstrasse 52 - CH-4143 Dornach - Email: info@velohuus.ch - Telefon: 079 864 40 50