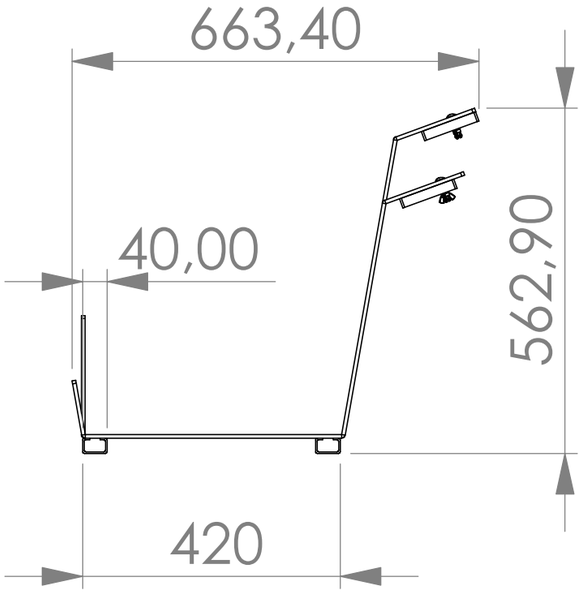
663,40
40,00
562,90
420

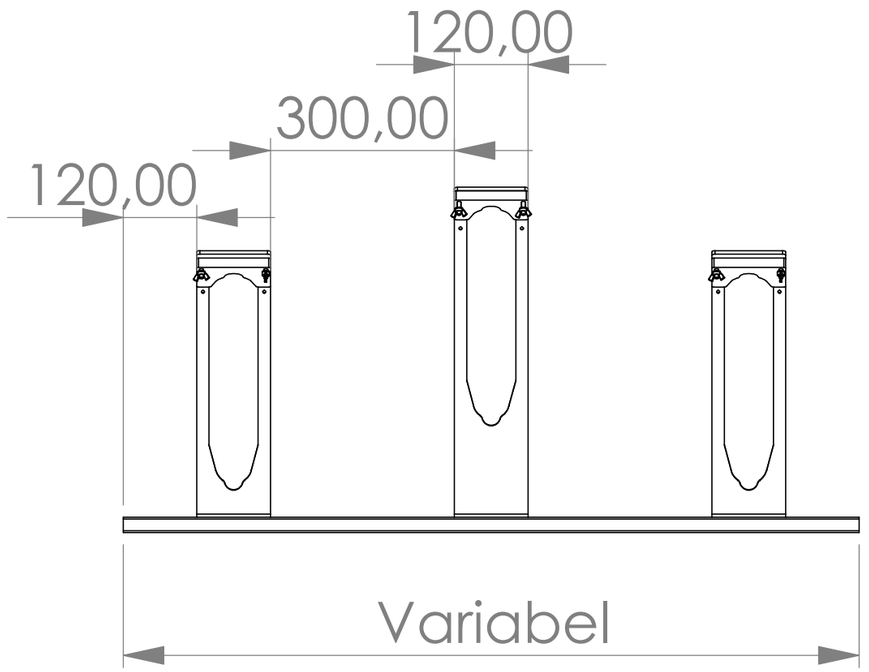
120,00
300,00
120,00
Variabel

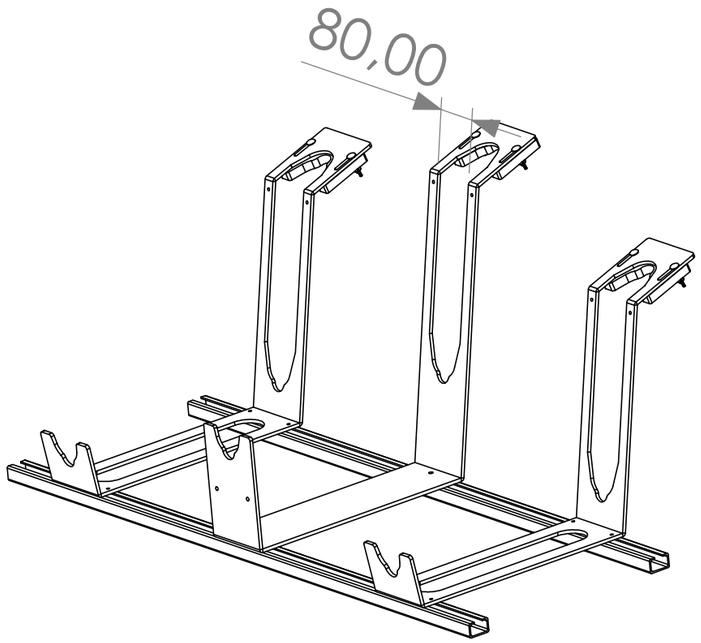
80,00